TELECOMUNICACIONES - PARQUE INDUSTRIAL, MODELO GRANDE 200 Has

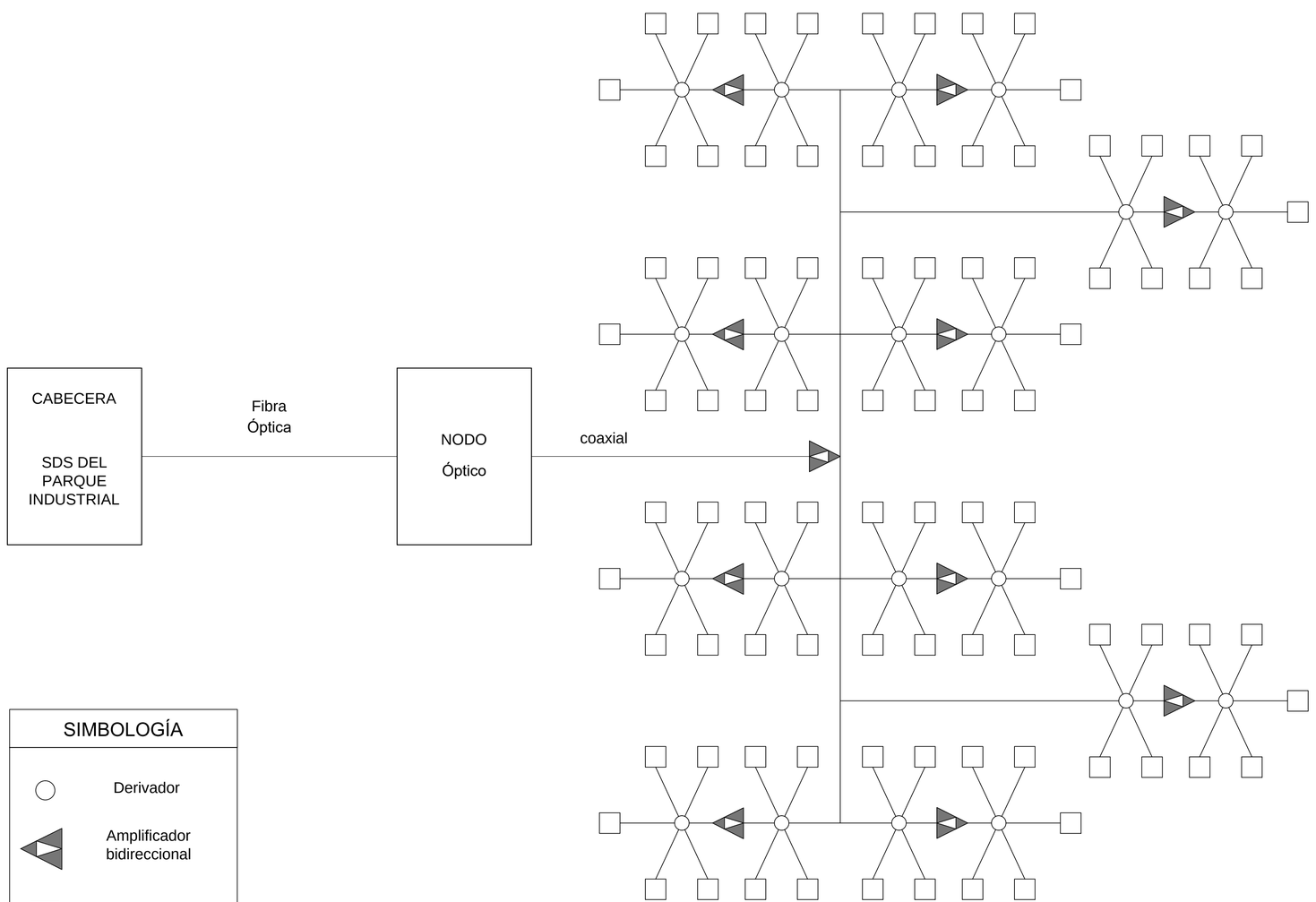

Troncal de Fibra óptica y acometida en cada lote para servicios de voz, datos, video. Para servicio de banda ancha.

CONFIGURACION DE CANALES		Tasa de transmision DS [Mbps]	Tasa de transmision US [Mbps]
# canales DS	# canales US		
4	4	171,52	122,88
8	4	343,04	122,88

Estándar del sistema de telecomunicaciones DOCSIS 3.1.

SIMBOLOGÍA

- Derivador
- Amplificador bidireccional
- Coaxial

TRONCAL DE FIBRA ÓPTICA
PARQUE INDUSTRIAL MODELO GRANDE 200 Has.

PROPUESTA DE IMPLEMENTACIÓN Y FUNCIONAMIENTO DE TRES MODELOS TIPO DE PARQUES INDUSTRIALES EN EL ECUADOR

MINISTERIO DE INDUSTRIAS Y PRODUCTIVIDAD

CONTRATANTE: MIPRO Ministerio de Industrias y Productividad

ING. ISABEL VALLEJO
ADMINISTRADOR DEL CONTRATO

CONSULTOR: INGECONSULT

ARQ. ARTURO SALAZAR
DIRECTOR DEL PROYECTO

CONTIENE: TELECOMUNICACIONES
Parque Industrial, Modelo Grande 200Has.
Sistema de telecomunicaciones

CODIGO:	MIP-GEN-TEL-P-P-0000-A	FECHA:	2016 / 11 / 07
ARCHIVO:	MIP-GEN-TEL-P-P-0000-A.dwg	DIBUJÓ:	José Luis Peralta
ESCALAS:	De trabajo: 1:1 De impresión: Indicadas	DISEÑÓ:	Ing. Alvaro Aguinaga
NOTAS:			

REVISIONES

N°	NATURALEZA DE LA REVISIÓN	FECHA
A0	EMISIÓN INICIAL	2016/11/07